ALSAV

Офисная мебель серии *«TAIM-MAX»*

ЛДСП

Бра́уни

Шамони светлый

Венге

Стекло

Черный глянец

new

04.09.2023

ЛД СП толщиной – 38мм; 16мм. Кромка: PVC-1 мм; 0,4 мм.

Столы рабочие

4С.016

(1600x900x750h) **19 300р.**

4С.018

(1800x900x750h) **20 517р.**

4С.020

(2000x900x750h) **22 820р.**

Конференц-столы

4СК.018

(1800x900x750h) **21 226р.**

4СК.024

(2400x900x750h) **26 800р.**

Стол журнальный

4С.008

(800x600x450h) **9 213р.**

Стол для переговоров

4СП.009

900x900x750h) **17 421р.**

Стол приставной

4ПР.010

(1000x600x750h) **7 598р.**

Брифинг приставки

4БР.010

(1000x700x750h) **9 736р.**

4БР.013

(1350x800x750h) **10 316р.**

Шкаф низкий со стеклом

4ШН.012.1

(1400x400x952h) **20 341р.**

4ШН.012.2 new

(1400x400x952h) **22 810р.**

Тумбы

4ТЗ.004 замок **4ТЦ.004** центр. замок

(394x454x602h)

7 630р. **9 456р.**

4ТС.006 замок

(1164x454x602h) **17 305р.**

4ТТ.005

(800x450x735h) **13 184р.**

Шкафы

4Ш.017.1

(798x446x1277h) **14 887р.**

4Ш.017.2

(798x446x1277h) **13 430р.**

4Ш.017.3

(798x435x1277h) **17 815р.**

4Ш.017.4 new

(798x435x1277h) **21 231р.**

4Ш.023.1

(798x446x864h) **10 429р.**

Шкафы

4Ш.005.1

(798x446x2112h) **23 774р.**

4Ш.005.2

(798x446x2112h) **19 399р.**

4Ш.005.3

(798x446x2112h) **26 695р.**

4Ш.005.4

(798x446x2112h) **30 886р.**

Шкаф для одежды

4Ш.013.1

(798x446x2112h) **20 102р.**

Производитель оставляет за собой право изменять конструкцию и фурнитуру без изменения внешнего вида и назначения изделия.

ALSAV

Офисная мебель серии *«TAIM-MAX»*

ЛДСП

Бра́уни

Шамони светлый

Венге

Стекло

Черный глянец

new

04.09.2023

ЛДСП толщиной – 38мм; 16мм. Кромка: PVC-1 мм; 0,4 мм.

Шкафы

4Ш.005

(798x430x2112h) **16 481р.**

4Ш.013
выдвиж. вешало

(798x430x2112h) **12 814р.**

4Ш.017

(798x430x1277h) **10 516р.**

4Ш.023

(798x430x864h) **7 513р.**

Фасады ДСП

4ФК.001

(396x16x2080)*2 **7 290р.**

4ФК.002 **4ФК3.002**

new

(396x16x1245)*2

4 375 ₽ **4 653р.**

4ФК.003

(396x16x832)*2 **2 917р.**

Стяжки *

4СМ.001
Комплект - 4 шт

305р.

Фасады Стекло

4ФКС.002
Тонированное (Бронза)

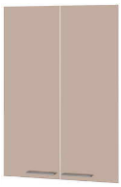

(396x5x1245)*2 **8 626р.**

4ФКС.008
Черный глянец

new

(396x5x1245)*2 **9 802р.**

4ФКС.004
Тонированное (Бронза)

(333x5x695)*2 ***6 628р.***

4ФКС.009
Черный глянец

new

(333x5x695)*2 **8 222р.**

Шкаф низкий

4ШН.012

(1400x400x952h) **15 783р.**

Боковины декоративные **

4БД.003

(38x450x876)x1 **2 182р.**

4БД.002

(38x450x1289)x1 **3 223р.**

4БД.001

(38x450*2124)x1 **5 292р.**

Топы

4ТП.001
Топ на 1-шкаф

(800x450x38h) **3 031р.**

4ТП.002
Топ на 2-шкафа

(1600x450x38h) **5 464р.**

4ТП.003
Топ на 3-шкафа

(2400x450x38h) **7 654р.**

Производитель оставляет за собой право изменять конструкцию и фурнитуру без изменения внешнего вида и назначения изделия.

** Рекомедуется использовать для соединения шкафов в композиции*

*** Используется только в комплекте с топами. На один шкаф необходимо две декоративных боковины.*

Схемы размещения столов серии "TAIM-MAX"

Схемы размещения столов 4С.016-4С.020, тумб и элементов

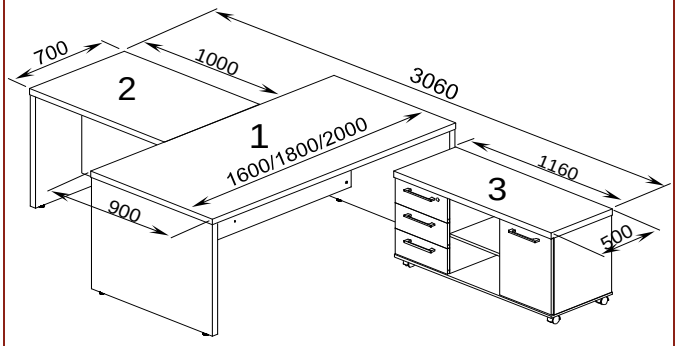

1. Стол **4С.016** **(1600мм)**
2. Брифинг-приставка **4БР.010**
3. Тумба сервисная **4ТС.006**

Цена комплекта: **46 341р.**

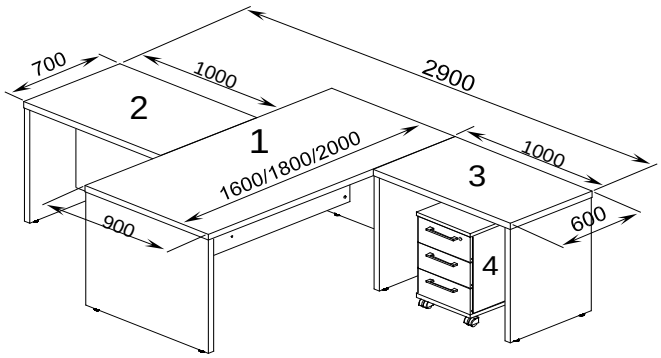

1. Стол **4С.016** **(1600мм)**
2. Брифинг-приставка **4БР.010**
3. Приставка боковая **4ПР.010**
4. Тумба подкатная **4Т3.004**

Цена комплекта: **36 634р.**

1. Стол **4С.018** **(1800мм)**
2. Брифинг-приставка **4БР.010**
3. Тумба сервисная **4ТС.006**

Цена комплекта: **47 558р.**

1. Стол **4С.018** **(1800мм)**
2. Брифинг-приставка **4БР.010**
3. Приставка боковая **4ПР.010**
4. Тумба подкатная **4Т3.004**

Цена комплекта: **37 851р.**

1. Стол **4С.020** **(2000мм)**
2. Брифинг-приставка **4БР.010**
3. Тумба сервисная **4ТС.006**

Цена комплекта: **49 861р.**

1. Стол **4С.020** **(2000мм)**
2. Брифинг-приставка **4БР.010**
3. Приставка боковая **4ПР.010**
4. Тумба подкатная **4Т3.004**

Цена комплекта: **40 154р.**

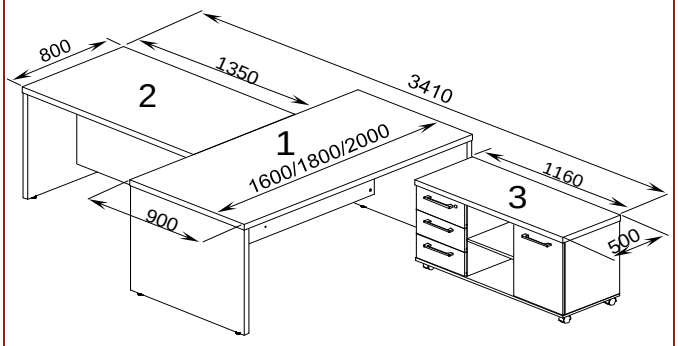

1. Стол **4С.016** **(1600мм)**
2. Брифинг-приставка **4БР.013**
3. Тумба сервисная **4ТС.006**

Цена комплекта: **46 922р.**

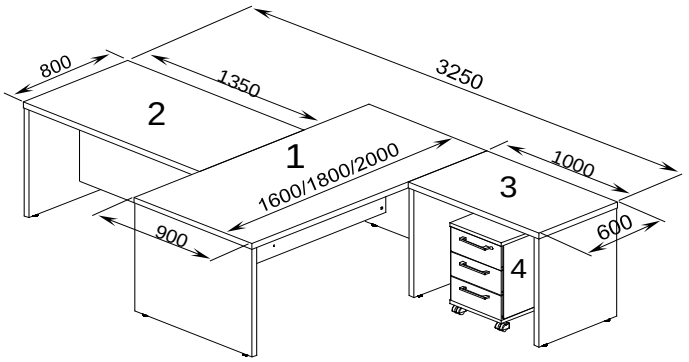

1. Стол **4С.016** **(1600мм)**
2. Брифинг-приставка **4БР.013**
3. Приставка боковая **4ПР.010**
4. Тумба подкатная **4Т3.004**

Цена комплекта: **37 215р.**

1. Стол **4С.018** **(1800мм)**
2. Брифинг-приставка **4БР.013**
3. Тумба сервисная **4ТС.006**

Цена комплекта: **48 139р.**

1. Стол **4С.018** **(1800мм)**
2. Брифинг-приставка **4БР.013**
3. Приставка боковая **4ПР.010**
4. Тумба подкатная **4Т3.004**

Цена комплекта: **38 432р.**

1. Стол **4С.020** **(2000мм)**
2. Брифинг-приставка **4БР.013**
3. Тумба сервисная **4ТС.006**

Цена комплекта: **50 442р.**

1. Стол **4С.020** **(2000мм)**
2. Брифинг-приставка **4БР.013**
3. Приставка боковая **4ПР.010**
4. Тумба подкатная **4Т3.004**

Цена комплекта: **40 735р.**

ALSAV

Кабинет руководителя «TAIM-MAX»

Группа элементов / параметр	Выражение параметра	Возможные цвета
Столы		
Толщина ЛДСП столешниц, мм	38	Бра́уни, Венге, Шамони Светлый
Кромка на столешницах, мм	1, PVC	
Толщина опор, мм	38	
Кромка на видимых частях опор, мм	1, PVC	
Толщина передней соединительной панели (ЛДСП),мм	16	
Кромка на передней соединительной панели (ЛДСП), мм	0,4 PVC	
Брифинг приставки и соединительные элементы		
Толщина ЛДСП столешниц, мм	38	Бра́уни, Венге, Шамони Светлый
Кромка на столешницах, мм	1, PVC	
Толщина опор, мм	38	
Кромка на видимых частях опор, мм	1, PVC	
Тумбы		
Толщина ЛДСП топов для тумб сервисных, мм	38	Бра́уни, Венге, Шамони Светлый
Кромка топа, мм	1, PVC	
Толщина ЛДСП топов для тумб подкатных, мм	38	
Кромка топа, мм	1, PVC	
Толщина ЛДСП каркасов, мм	16	
Кромка на каркасах, мм	0,4 PVC	
Задняя стенка ЛДСП на всех тумбах кроме 4ТТ.005,мм	16	
Задняя стенка у тумбы 4ТТ.005 ХДФ, мм	3	
Диаметр колёс, мм	50	
Шкафы		
Толщина ЛДСП каркасов, мм	16	Бра́уни, Венге, Шамони Светлый
Кромка на каркасах, мм	0,4 PVC	
Толщина ЛДСП полок, мм	16	
Кромка на полках, мм	0,4 PVC	
Задняя стенка ХДФ,мм	3	
Топы для шкафов		
Толщина используемого ЛДСП, мм	38	Бра́уни, Венге, Шамони Светлый
Используемая кромка, мм	1, PVC	
Фасады		
Толщина используемого ЛДСП, мм	16	Бра́уни, Венге, Шамони Светлый
Используемая кромка, мм	1, PVC	
Толщина стекла, мм	5	Тонированное (Бронза), Черный глянец